

ABSOLUT

ПРИЦЕПНЫЕ ПОДЪЕМНИКИ ABSOLUT

серии CTA

ABSOLUT

О компании АБСОЛЮТ

ООО «ГРУППА КОМПАНИЙ АБСОЛЮТ» была основана в 2008 году и с 2012 года является предприятием по поставке высококачественного подъемного оборудования. Поставляем самоходные и прицепные подъемники с высотой подъема до 82 метров. Все оборудование сертифицировано и успешно прошло испытания. Главными достоинствами марки ABSOLUT по праву считаются широкая линейка предлагаемого подъемного оборудования, способная полностью удовлетворить любые потребности в данном виде оборудования, постоянное обновление модельного ряда, завоеванная известность производителя на отечественном рынке и первоклассный сервис.



НАШИ ПРЕИМУЩЕСТВА:

- Скорость и надежность (более 15 лет на рынке подъемной техники);
- Полное юридическое сопровождение сделок купли-продажи и аренды оборудования;
- Возможность доставки подъемников оборудования прямо к месту проведения работ (на объект);
- Собственная ремонтная и сервисная база, обеспеченная всеми необходимыми материалами для оперативного ремонта и обслуживания техники;
- Мобильность - мы работаем по всем регионам России;
- Консультации по любым вопросам по телефону:
- 8 (800) 707-97-19 (с любого телефона на территории РФ звонок бесплатный!).

Высокое качество оказываемых услуг, ответственность, высокий профессионализм руководства и инженерно-технического персонала - является отличительными чертами сотрудничества с нашей компанией, потому что мы уважаем не только свой труд, но и время наших заказчиков и клиентов.

НАШИ ПАРТНЕРЫ

За все время нашими клиентами стали более 1000 компаний, среди которых, такие как: ОАО "АК "АЛРОСА", ОАО "Сургутнефтегаз", ОАО "Газпром", ООО "Деловые линии", АО "РЕНЕЙССАНС КОНСТРАКШН", РОСАТОМ, ООО "НПП "Нефтехимия", АО "Тандер", ООО "Ант Ялы", ООО "ПИК", ООО "А101", ОАО «ЛУКОЙЛ», АО "Аэропорт Внуково", СЗАО "БЕЛДЖИ", АО «ЦНИИ «Буревестник», ООО «КРОСТ-Д», ООО «ВАЙЛДБЕРРИЗ», ОАО «РЖД», ПАО «Транснефть» ООО «НОВАТЭК – Усть-Луга» и многие другие.

ПРИЦЕПНЫЕ ПОДЪЕМНИКИ ABSOLUT серии CTA

Прицепной подъёмник — это подъёмное устройство, конструкция которого предусматривает транспортировку с помощью буксировки автомобилем или другим транспортным средством. Предназначен для поднятия людей и грузов на необходимую для работы высоту.

ВИДЫ

Некоторые типы прицепных подъёмников:

Коленчатые — имеют коленчатую стрелу из нескольких секций, что обеспечивает высокую манёвренность и возможность работы в труднодоступных местах.

Телескопические — оснащены телескопической стрелой, которая выдвигается на заданную высоту. Отличаются высокой скоростью подъёма и большой рабочей зоной.

УСТРОЙСТВО

Прицепной подъёмник состоит из следующих основных элементов:

Шасси с колёсами и прицепным устройством — обеспечивает мобильность и удобство транспортировки.

Подъёмная стрела — позволяет поднимать рабочую платформу на заданную высоту и в труднодоступные места.

Рабочая платформа (люлька) — предназначена для размещения рабочих, инструментов и материалов.

Гидравлическая или электрическая система — обеспечивает подъём и перемещение стрелы.

Система управления и безопасности — позволяет оператору контролировать работу подъёмника и предотвращает аварийные ситуации.

Опоры (аутригеры) — обеспечивают устойчивость подъёмника во время работы.



СФЕРА ПРИМЕНЕНИЯ

Прицепные подъёмники используются в разных сферах, например:

Строительство и ремонт — для подъёма строительных материалов, проведения высотных монтажных работ, установки окон и фасадных элементов.

Энергетика и коммуникации — обслуживание линий электропередач, монтаж и ремонт освещения и коммуникационных сетей.

Обслуживание городских объектов — местное освещение, монтаж конструкций, установка рекламных щитов.

Сельское хозяйство — в некоторых случаях используются для обслуживания объектовна фермах или в хозяйствах.

Промышленность — для технического обслуживания производственных линий и оборудования.

ПРИЦЕПНОЙ ПОДЪЕМНИК ABSOLUT CTA-10A

ТЕХНИЧЕСКИЕ ХАРАКТЕРИСТИКИ:

Модель	CTA-10A
Рабочая высота	12 м
Высота подъема	10 м
Максимальная грузоподъемность	300 кг
Горизонтальный вылет	5,5 м
Размер платформы (Д*Ш*В)	1.2 x 0.8 x 1.1 м
Транспортировочный размер (Д*Ш*В)	5.2 x 1.7 x 2.1 м
Размах выносных опор (Вертикальный*Горизонтальный)	4.5 x 4.8 м
Угол поворота поворотного стола	359 градусов
Угол поворота платформы	160 градусов
Шина	185/75R14C
Тип питания	Сеть 220В
Мощность	2,2 кВт
Вес	1750 кг
Тип стрелы	Коленчатый
Сцепное устройство	Шаровое, с изменяемой высотой дышла
Тормозная система	Инерционная, с ручным тормозом
Аутригеры	4, гидравлический привод
Устройства безопасности	- Взрывозащищенные клапаны: защищают РВД, предотвращают разрыв гидравлической трубки; - Перепускной клапан: может предотвратить высокое давление при подъеме стрелы вверх; - Аварийный клапан спуска: опустит стрелу при возникновении чрезвычайной ситуации или при отключении питания; - Устройство против падения: предотвращает падение платформы; - Двойной обратный клапан и взрывозащищенный клапанный
Рабочий температурный режим	- 25 - + 40 °C

ТИП ПИТАНИЯ ЕДИНЫЙ:

- AC-электропитание 220В (стандартная версия);
- 24В аккумуляторы;
- дизельный двигатель,
- бензиновый двигатель,
- сеть 380В.

КОМБИНИРОВАННЫЙ, ОПЦИОНАЛЬНО:

- AC+дизельный двигатель;
- AC+бензиновый двигатель,
- AC+аккумуляторы,
- аккумуляторы+дизельный двигатель,
- аккумуляторы +бензиновый двигатель.

ДОПОЛНИТЕЛЬНЫЕ ОПЦИИ:

- вращение поворотного стола на 360 градусов;
- изоляция платформы;
- привод колес;
- дистанционный пульт управления;
- поворот платформы на 80 градусов;
- удлиненная платформа (1,7х0,7х1,1 м);
- выбор цвета.

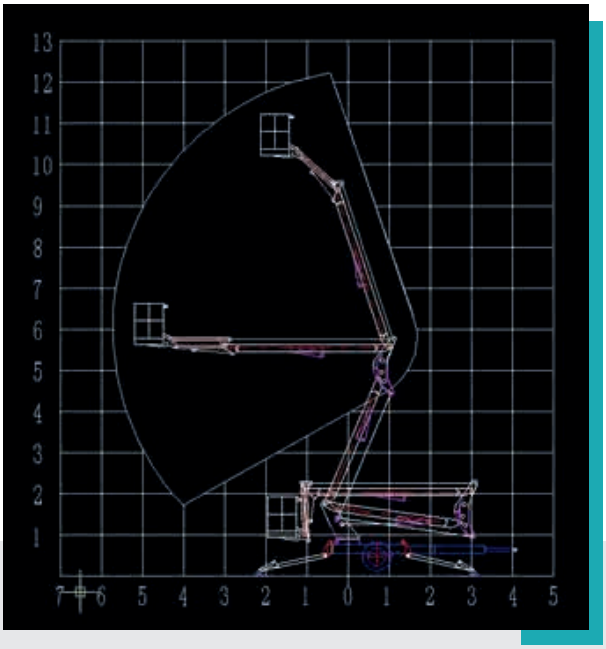

СТАНДАРТНАЯ КОМПЛЕКТАЦИЯ:

- Верхний и нижний пульт управления;
- Пульт управления гидравлическими опорами;
- Двусторонний цилиндр с балансировочным клапаном и аварийным выключателем;
- Система подачи сигнала;
- Датчик угла наклона;
- Концевые выключатели для безопасной работы;
- Гидро и пневмолиния для подключения оборудования;
- Освещение на платформе;
- Розетка 220В на платформе;
- Тип питания: сеть 220В;
- Каска и пояс с ремнем безопасности;
- Набор инструментов;
- Комплект ЗИП.



ПРИЦЕПНОЙ ПОДЪЕМНИК ABSOLUT CTA-12A

ТЕХНИЧЕСКИЕ ХАРАКТЕРИСТИКИ:

Модель	CTA-12A
Рабочая высота	14 м
Высота подъема	12 м
Максимальная грузоподъемность	300 кг
Горизонтальный вылет	6,5 м
Размер платформы (Д*Ш*В)	1.2 x 0.8 x 1.1 м
Транспортировочный размер (Д*Ш*В)	5.6 x 1.7 x 2.1 м
Размах выносных опор (Вертикальный*Горизонтальный)	4.5 x 4.8 м
Угол поворота поворотного стола	359 градусов
Угол поворота платформы	160 градусов
Шина	185/75R14C
Тип питания	Сеть 220В
Мощность	2,2 кВт
Вес	1950 кг
Тип стрелы	Коленчатый
Сцепное устройство	Шаровое, с изменяемой высотой дышла
Тормозная система	Инерционная, с ручным тормозом
Аутригеры	4, гидравлический привод
Устройства безопасности	- Взрывозащищенные клапаны: защищают РВД, предотвращают разрыв гидравлической трубки; - Перепускной клапан: может предотвратить высокое давление при подъеме стрелы вверх; - Аварийный клапан спуска: опустит стрелу при возникновении чрезвычайной ситуации или при отключении питания; - Устройство против падения: предотвращает падение платформы; - Двойной обратный клапан и взрывозащищенный клапанный блок; - Кнопка аварийной остановки
Рабочий температурный режим	- 25 - + 40 °C

ТИП ПИТАНИЯ ЕДИНЫЙ:

- AC-электропитание 220В (стандартная версия);
- 24В аккумуляторы;
- дизельный двигатель,
- бензиновый двигатель,
- сеть 380В.

КОМБИНИРОВАННЫЙ, ОПЦИОНАЛЬНО:

- AC+дизельный двигатель;
- AC+бензиновый двигатель,
- AC+аккумуляторы,
- аккумуляторы+дизельный двигатель,
- аккумуляторы +бензиновый двигатель.

ДОПОЛНИТЕЛЬНЫЕ ОПЦИИ:

вращение поворотного стола на 360 градусов;
- изоляция платформы;
- привод колес;
- дистанционный пульт управления;
- поворот платформы на 80 градусов;
- удлиненная платформа (1,7х0,7х1,1 м);
- выбор цвета.

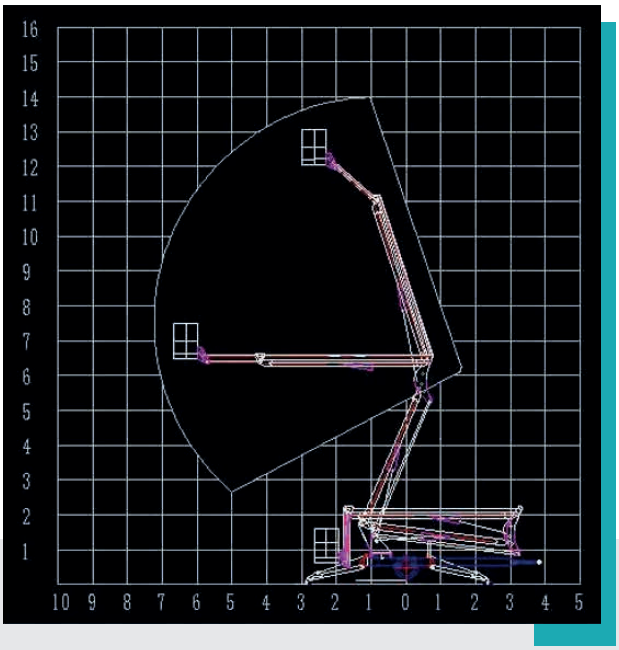

СТАНДАРТНАЯ КОМПЛЕКТАЦИЯ:

- Верхний и нижний пульт управления;
- Пульт управления гидравлическими опорами;
- Двусторонний цилиндр с балансировочным клапаном и аварийным выключателем;
- Система подачи сигнала;
- Датчик угла наклона;
- Концевые выключатели для безопасной работы;
- Гидро и пневмолиния для подключения оборудования;
- Освещение на платформе;
- Розетка 220В на платформе;
- Тип питания: сеть 220В;
- Каска и пояс с ремнем безопасности;
- Набор инструментов;
- Комплект ЗИП.



ПРИЦЕПНОЙ ПОДЪЕМНИК ABSOLUT CTA-14T

ТЕХНИЧЕСКИЕ ХАРАКТЕРИСТИКИ:

Модель	CTA-14T
Рабочая высота	16 м
Высота подъема	14 м
Максимальная грузоподъемность	227 кг
Горизонтальный вылет	8,5 м
Размер платформы (Д*Ш*В)	1.2 x 0.8 x 1.1 м
Транспортировочный размер (Д*Ш*В)	5.8 x 1.7 x 2.1 м
Размах выносных опор (Вертикальный*Горизонтальный)	4.6 x 5 м
Угол поворота поворотного стола	359 градусов
Угол поворота платформы	160 градусов
Шина	215/75R16C
Тип питания	Сеть 220В
Мощность	2,2 кВт
Вес	2150 кг
Тип стрелы	Коленчато-телескопический
Сцепное устройство	Шаровое, с изменяемой высотой дышла
Тормозная система	Инерционная, с ручным тормозом
Аутригеры	4, гидравлический привод
Устройства безопасности	- Взрывозащищенные клапаны: защищают РВД, предотвращают разрыв гидравлической трубки; - Перепускной клапан: может предотвратить высокое давление при подъеме стрелы вверх; - Аварийный клапан спуска: опустит стрелу при возникновении чрезвычайной ситуации или при отключении питания; - Устройство против падения: предотвращает падение платформы; - Двойной обратный клапан и взрывозащищенный клапанный блок; - Кнопка аварийной останов
Рабочий температурный режим	- 25 - + 40 ℃

ТИП ПИТАНИЯ ЕДИНЫЙ:

- AC-электропитание 220В (стандартная версия);
- 24В аккумуляторы;
- дизельный двигатель,
- бензиновый двигатель,
- сеть 380В.

КОМБИНИРОВАННЫЙ, ОПЦИОНАЛЬНО:

- AC+дизельный двигатель;
- AC+бензиновый двигатель,
- AC+аккумуляторы,
- аккумуляторы+дизельный двигатель,
- аккумуляторы +бензиновый двигатель.

ДОПОЛНИТЕЛЬНЫЕ ОПЦИИ:

- вращение поворотного стола на 360 градусов;
- изоляция платформы;
- привод колес;
- дистанционный пульт управления;
- поворот платформы на 80 градусов;
- выбор цвета.

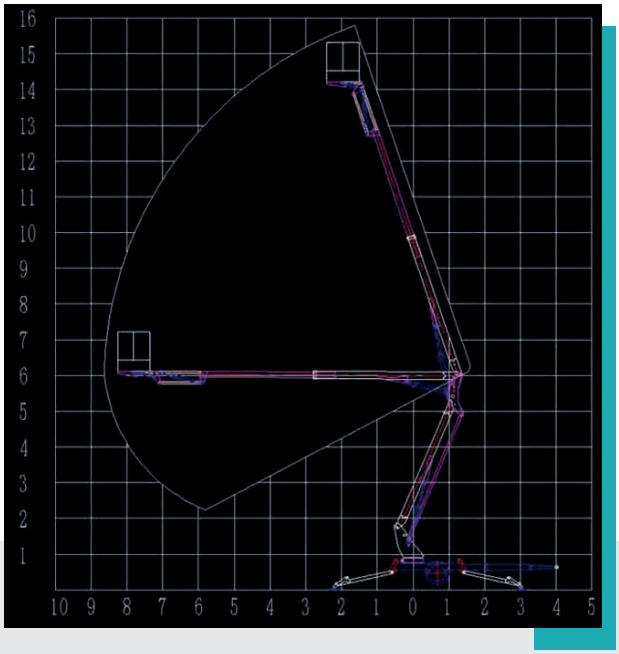

СТАНДАРТНАЯ КОМПЛЕКТАЦИЯ:

- Верхний и нижний пульт управления;
- Пульт управления гидравлическими опорами;
- Двусторонний цилиндр с балансировочным клапаном и аварийным выключателем;
- Система подачи сигнала;
- Датчик угла наклона;
- Концевые выключатели для безопасной работы;
- Гидро и пневмолиния для подключения оборудования;
- Освещение на платформе;
- Розетка 220В на платформе;
- Тип питания: сеть 220В;
- Каска и пояс с ремнем безопасности;
- Набор инструментов;
- Комплект ЗИП;



ПРИЦЕПНОЙ ПОДЪЕМНИК ABSOLUT CTA-16T

ТЕХНИЧЕСКИЕ ХАРАКТЕРИСТИКИ:

Модель	CTA-16T
Рабочая высота	18 м
Высота подъема	16 м
Максимальная грузоподъемность	227 кг
Горизонтальный вылет	10,5 м
Размер платформы (Д*Ш*В)	1.2 x 0.8 x 1.1 м
Транспортировочный размер (Д*Ш*В)	5.8 x 1.7 x 2.2 м
Размах выносных опор (Вертикальный*Горизонтальный)	4.6 x 5 м
Угол поворота поворотного стола	359 градусов
Угол поворота платформы	160 градусов
Шина	215/75R16C
Тип питания	Сеть 220В
Мощность	2,2 кВт
Вес	2350 кг
Тип стрелы	Коленчато-телескопический
Сцепное устройство	Шаровое, с изменяемой высотой дышла
Тормозная система	Инерционная, с ручным тормозом
Аутригеры	4, гидравлический привод
Устройства безопасности	- Взрывозащищенные клапаны: защищают РВД, предотвращают разрыв гидравлической трубки; - Перепускной клапан: может предотвратить высокое давление при подъеме стрелы вверх; - Аварийный клапан спуска: опустит стрелу при возникновении чрезвычайной ситуации или при отключении питания; - Устройство против падения: предотвращает падение платформы; - Двойной обратный клапан и взрывозащищенный клапанный блок; - Кнопка аварийной останов
Рабочий температурный режим	- 25 - + 40 ℃

ТИП ПИТАНИЯ ЕДИНЫЙ:

- AC-электропитание 220В (стандартная версия);
- 24В аккумуляторы;
- дизельный двигатель,
- бензиновый двигатель,
- сеть 380В.

КОМБИНИРОВАННЫЙ, ОПЦИОНАЛЬНО:

- AC+дизельный двигатель;
- AC+бензиновый двигатель,
- AC+аккумуляторы,
- аккумуляторы+дизельный двигатель,
- аккумуляторы +бензиновый двигатель.

ДОПОЛНИТЕЛЬНЫЕ ОПЦИИ:

- вращение поворотного стола на 360 градусов;
- изоляция платформы;
- привод колес;
- дистанционный пульт управления;
- поворот платформы на 80 градусов;
- выбор цвета.

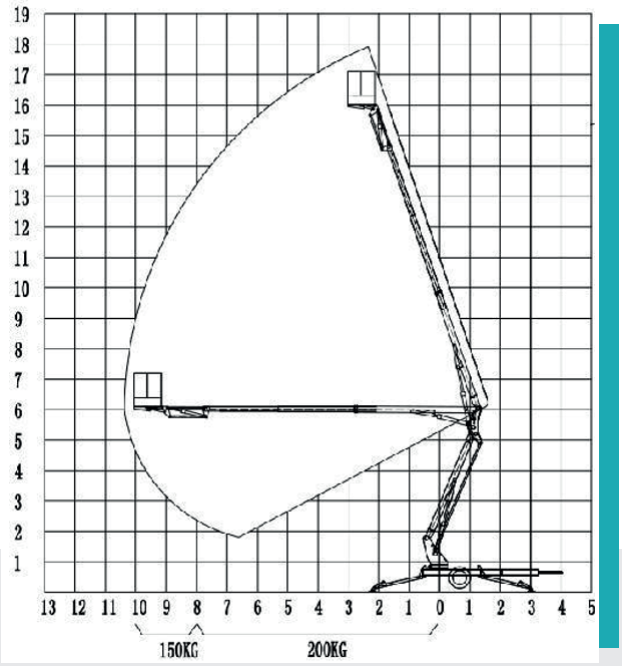

СТАНДАРТНАЯ КОМПЛЕКТАЦИЯ:

- Верхний и нижний пульт управления;
- Пульт управления гидравлическими опорами;
- Двусторонний цилиндр с балансировочным клапаном и аварийным выключателем;
- Система подачи сигнала;
- Датчик угла наклона;
- Концевые выключатели для безопасной работы;
- Гидро и пневмолиния для подключения оборудования;
- Освещение на платформе;
- Розетка 220В на платформе;
- Тип питания: сеть 220В;
- Каска и пояс с ремнем безопасности;
- Набор инструментов;
- Комплект ЗИП;



ПРИЦЕПНОЙ ПОДЪЕМНИК ABSOLUT CTA-18T

ТЕХНИЧЕСКИЕ ХАРАКТЕРИСТИКИ:

Модель	CTA-18T
Рабочая высота	20 м
Высота подъема	18 м
Максимальная грузоподъемность	227 кг
Горизонтальный вылет	11 м
Размер платформы (Д*Ш*В)	1.2 x 0.8 x 1.1 м
Транспортировочный размер (Д*Ш*В)	6.5 x 1.9 x 2.35 м
Размах выносных опор (Вертикальный*Горизонтальный)	5.5 x 6.8 м
Угол поворота поворотного стола	359 градусов
Угол поворота платформы	160 градусов
Шина	225/70R16LT
Тип питания	Сеть 220В
Мощность	2,2 кВт
Вес	3100 кг
Тип стрелы	Коленчато-телескопический
Сцепное устройство	Шаровое, с изменяемой высотой дышла
Тормозная система	Инерционная, с ручным тормозом
Аутригеры	4, гидравлический привод
Устройства безопасности	- Взрывозащищенные клапаны: защищают РВД, предотвращают разрыв гидравлической трубки; - Перепускной клапан: может предотвратить высокое давление при подъеме стрелы вверх; - Аварийный клапан спуска: опустит стрелу при возникновении чрезвычайной ситуации или при отключении питания; - Устройство против падения: предотвращает падение платформы; - Двойной обратный клапан и взрывозащищенный клапанный блок; - Кнопка аварийной останов
Рабочий температурный режим	- 25 - + 40 ℃

ТИП ПИТАНИЯ ЕДИНЫЙ:

- AC-электропитание 220В (стандартная версия);
- 24В аккумуляторы;
- дизельный двигатель,
- бензиновый двигатель,
- сеть 380В.

КОМБИНИРОВАННЫЙ, ОПЦИОНАЛЬНО:

- AC+дизельный двигатель;
- AC+бензиновый двигатель,
- AC+аккумуляторы,
- аккумуляторы+дизельный двигатель,
- аккумуляторы +бензиновый двигатель.

ДОПОЛНИТЕЛЬНЫЕ ОПЦИИ:

- вращение поворотного стола на 360 градусов;
- изоляция платформы;
- привод колес;
- дистанционный пульт управления;
- поворот платформы на 80 градусов;
- выбор цвета;
- система автоматического выравнивания аутригеров.

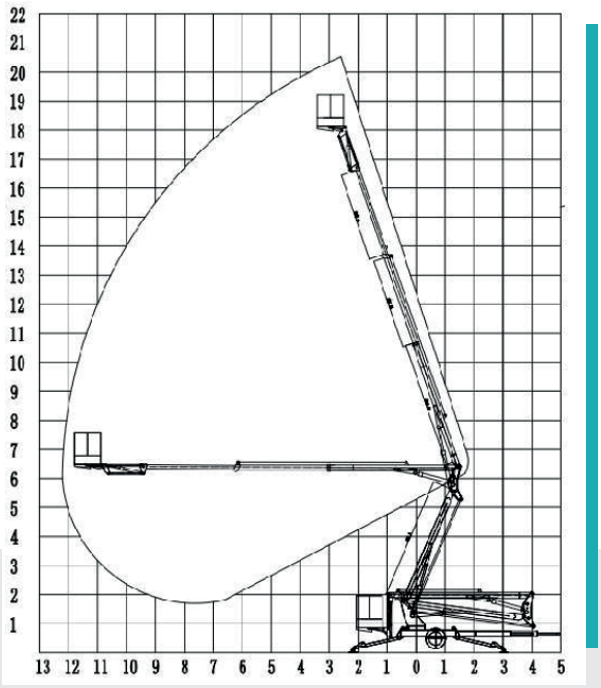

СТАНДАРТНАЯ КОМПЛЕКТАЦИЯ:

- Верхний и нижний пульт управления;
- Пульт управления гидравлическими опорами;
- Двусторонний цилиндр с балансировочным клапаном и аварийным выключателем;
- Система подачи сигнала;
- Датчик угла наклона;
- Концевые выключатели для безопасной работы;
- Гидро и пневмолиния для подключения оборудования;
- Освещение на платформе;
- Розетка 220В на платформе;
- Тип питания: сеть 220В;
- Каска и пояс с ремнем безопасности;
- Набор инструментов;
- Комплект ЗИП.



ПРИЦЕПНОЙ ПОДЪЕМНИК ABSOLUT CTA-20T

ТЕХНИЧЕСКИЕ ХАРАКТЕРИСТИКИ:

Модель	CTA-20T
Рабочая высота	22 м
Высота подъема	20 м
Максимальная грузоподъемность	227 кг
Горизонтальный вылет	11 м
Размер платформы (Д*Ш*В)	1.2 x 0.8 x 1.1 м
Транспортировочный размер (Д*Ш*В)	6.5 x 1.9 x 2.35 м
Размах выносных опор (Вертикальный*Горизонтальный)	5.5 x 6.8 м
Угол поворота поворотного стола	359 градусов
Угол поворота платформы	160 градусов
Шина	225/70R16LT
Тип питания	Сеть 220В
Мощность	2,2 кВт
Вес	3300 кг
Тип стрелы	Коленчато-телескопический
Сцепное устройство	Шаровое, с изменяемой высотой дышла
Тормозная система	Инерционная, с ручным тормозом
Аутригеры	4, гидравлический привод
Устройства безопасности	- Взрывозащищенные клапаны: защищают РВД, предотвращают разрыв гидравлической трубки; - Перепускной клапан: может предотвратить высокое давление при подъеме стрелы вверх; - Аварийный клапан спуска: опустит стрелу при возникновении чрезвычайной ситуации или при отключении питания; - Устройство против падения: предотвращает падение платформы; - Двойной обратный клапан и взрывозащищенный клапанный блок; - Кнопка аварийной останов
Рабочий температурный режим	- 25 - + 40 °C

ТИП ПИТАНИЯ ЕДИНЫЙ:

- AC-электропитание 220В (стандартная версия);
- 24В аккумуляторы;
- дизельный двигатель,
- бензиновый двигатель,
- сеть 380В.

КОМБИНИРОВАННЫЙ, ОПЦИОНАЛЬНО:

- AC+дизельный двигатель;
- AC+бензиновый двигатель,
- AC+аккумуляторы,
- аккумуляторы+дизельный двигатель,
- аккумуляторы +бензиновый двигатель.

ДОПОЛНИТЕЛЬНЫЕ ОПЦИИ:

- вращение поворотного стола на 360 градусов;
- изоляция платформы;
- привод колес;
- дистанционный пульт управления;
- поворот платформы на 80 градусов;
- выбор цвета;
- система автоматического выравнивания аутригеров.

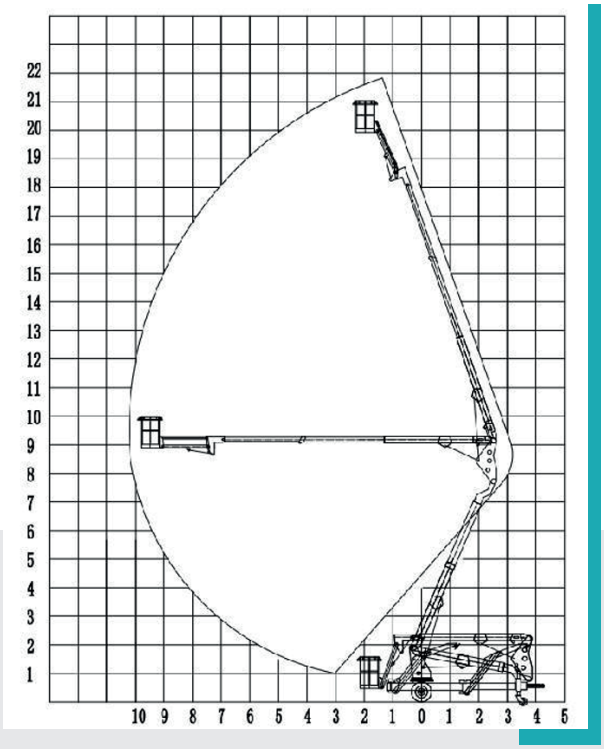

СТАНДАРТНАЯ КОМПЛЕКТАЦИЯ:

- Верхний и нижний пульт управления;
- Пульт управления гидравлическими опорами;
- Двусторонний цилиндр с балансировочным клапаном и аварийным выключателем;
- Система подачи сигнала;
- Датчик угла наклона;
- Концевые выключатели для безопасной работы;
- Гидро и пневмолиния для подключения оборудования;
- Освещение на платформе;
- Розетка 220В на платформе;
- Тип питания: сеть 220В;
- Каска и пояс с ремнем безопасности;
- Набор инструментов;
- Комплект ЗИП.



ПРИЦЕПНОЙ ПОДЪЕМНИК ABSOLUT CTA-22T

ТЕХНИЧЕСКИЕ ХАРАКТЕРИСТИКИ:

Модель	CTA-22T
Рабочая высота	24 м
Высота подъема	22 м
Максимальная грузоподъемность	227 кг
Горизонтальный вылет	11.5 м
Размер платформы (Д*Ш*В)	1.2 x 0.8 x 1.1 м
Транспортировочный размер (Д*Ш*В)	6.5 x 1.9 x 2.35 м
Размах выносных опор (Вертикальный*Горизонтальный)	5.5 x 6.8 м
Угол поворота поворотного стола	359 градусов
Угол поворота платформы	160 градусов
Шина	225/70R16LT
Тип питания	Сеть 220В
Мощность	2,2 кВт
Вес	3800 кг
Тип стрелы	Коленчато-телескопический
Сцепное устройство	Шаровое, с изменяемой высотой дышла
Тормозная система	Инерционная, с ручным тормозом
Аутригеры	4, гидравлический привод
Устройства безопасности	- Взрывозащищенные клапаны: защищают РВД, предотвращают разрыв гидравлической трубки; - Перепускной клапан: может предотвратить высокое давление при подъеме стрелы вверх; - Аварийный клапан спуска: опустит стрелу при возникновении чрезвычайной ситуации или при отключении питания; - Устройство против падения: предотвращает падение платформы; - Двойной обратный клапан и взрывозащищенный клапанный блок; - Кнопка аварийной останов
Рабочий температурный режим	- 25 - + 40 °C

ТИП ПИТАНИЯ ЕДИНЫЙ:

- AC-электропитание 220В (стандартная версия);
- 24В аккумуляторы;
- дизельный двигатель,
- бензиновый двигатель,
- сеть 380В.

КОМБИНИРОВАННЫЙ, ОПЦИОНАЛЬНО:

- AC+дизельный двигатель;
- AC+бензиновый двигатель,
- AC+аккумуляторы,
- аккумуляторы+дизельный двигатель,
- аккумуляторы +бензиновый двигатель.

ДОПОЛНИТЕЛЬНЫЕ ОПЦИИ:

- изоляция платформы;
- привод колес;
- дистанционный пульт управления;
- поворот платформы на 80 градусов;
- выбор цвета;
- система автоматического выравнивания аутригеров.

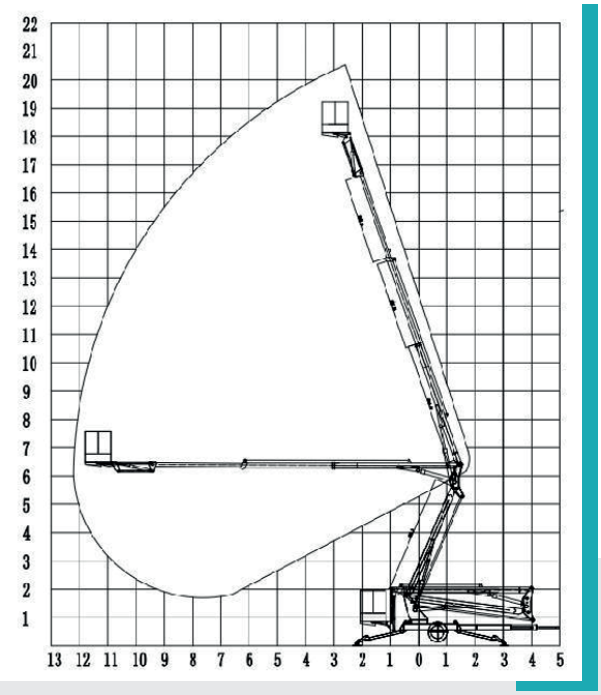

СТАНДАРТНАЯ КОМПЛЕКТАЦИЯ:

- Верхний и нижний пульт управления;
- Пульт управления гидравлическими опорами;
- Двусторонний цилиндр с балансировочным клапаном и аварийным выключателем;
- Система подачи сигнала;
- Датчик угла наклона;
- Концевые выключатели для безопасной работы;
- Гидро и пневмолиния для подключения оборудования;
- Освещение на платформе;
- Розетка 220В на платформе;
- Тип питания: сеть 220В;
- Каска и пояс с ремнем безопасности;
- Набор инструментов;
- Комплект ЗИП.



ПРИЦЕПНОЙ ПОДЪЕМНИК ABSOLUT CTA-24T

ТЕХНИЧЕСКИЕ ХАРАКТЕРИСТИКИ:

Модель	CTA-24T
Рабочая высота	26 м
Высота подъема	24 м
Максимальная грузоподъемность	227 кг
Горизонтальный вылет	11.5 м
Размер платформы (Д*Ш*В)	1.2 x 0.8 x 1.1 м
Транспортировочный размер (Д*Ш*В)	6.85 x 1.9 x 2.35 м
Размах выносных опор (Вертикальный*Горизонтальный)	6 x 6.8 м
Угол поворота поворотного стола	359 градусов
Угол поворота платформы	160 градусов
Шина	225/70R16LT
Тип питания	Сеть 220В
Мощность	2.2 кВт
Вес	4700 кг
Тип стрелы	Коленчато-телескопический
Сцепное устройство	Шаровое, с изменяемой высотой дышла
Тормозная система	Инерционная, с ручным тормозом
Аутригеры	4, гидравлический привод
Устройства безопасности	- Взрывозащищенные клапаны: защищают РВД, предотвращают разрыв гидравлической трубки; - Перепускной клапан: может предотвратить высокое давление при подъеме стрелы вверх; - Аварийный клапан спуска: опустит стрелу при возникновении чрезвычайной ситуации или при отключении питания; - Устройство против падения: предотвращает падение платформы; - Двойной обратный клапан и взрывозащищенный клапанный блок; - Кнопка аварийной останов
Рабочий температурный режим	- 25 - + 40 °C

ТИП ПИТАНИЯ ЕДИНЫЙ:

- AC-электропитание 220В (стандартная версия);
- 24В аккумуляторы;
- дизельный двигатель,
- бензиновый двигатель,
- сеть 380В.

КОМБИНИРОВАННЫЙ, ОПЦИОНАЛЬНО:

- AC+дизельный двигатель;
- AC+бензиновый двигатель,
- AC+аккумуляторы,
- аккумуляторы+дизельный двигатель,
- аккумуляторы +бензиновый двигатель.

ABSOLUT

ДОПОЛНИТЕЛЬНЫЕ ОПЦИИ:

- вращение поворотного стола на 360 градусов;
- изоляция платформы;
- привод колес;
- дистанционный пульт управления;
- поворот платформы на 80 градусов;
- выбор цвета;
- система автоматического выравнивания аутригеров.

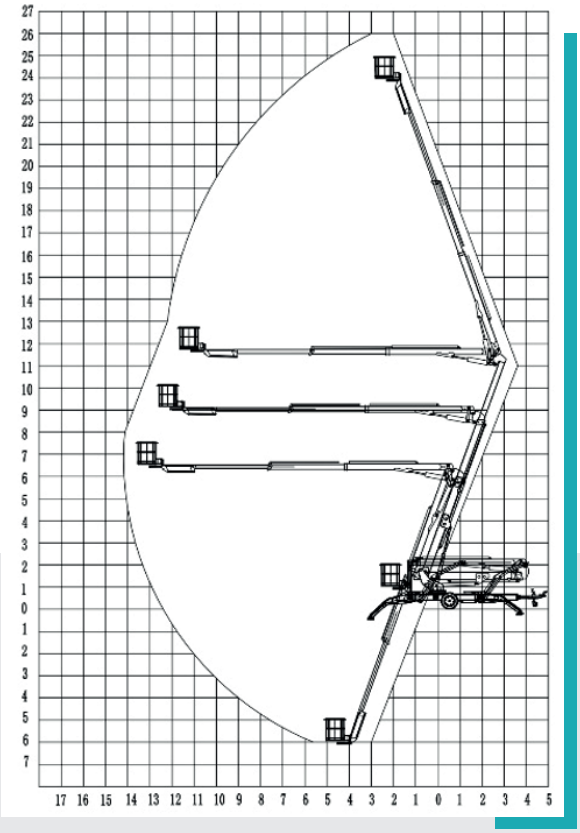

СТАНДАРТНАЯ КОМПЛЕКТАЦИЯ:

- Верхний и нижний пульт управления;
- Пульт управления гидравлическими опорами;
- Двусторонний цилиндр с балансировочным клапаном и аварийным выключателем;
- Система подачи сигнала;
- Датчик угла наклона;
- Концевые выключатели для безопасной работы;
- Гидро и пневмолиния для подключения оборудования;
- Освещение на платформе;
- Розетка 220В на платформе;
- Тип питания: сеть 220В;
- Каска и пояс с ремнем безопасности;
- Набор инструментов;
- Компле ЗИП.



ПРИЦЕПНОЙ ПОДЪЕМНИК ABSOLUT CTA-26T

ТЕХНИЧЕСКИЕ ХАРАКТЕРИСТИКИ:

Модель	CTA-26T
Рабочая высота	28 м
Высота подъема	26 м
Максимальная грузоподъемность	227 кг
Горизонтальный вылет	11.5 м
Размер платформы (Д*Ш*В)	1.2 x 0.8 x 1.1 м
Транспортировочный размер (Д*Ш*В)	7.2 x 1.9 x 2.35 м
Размах выносных опор (Вертикальный*Горизонтальный)	6 x 6.8 м
Угол поворота поворотного стола	359 градусов
Угол поворота платформы	160 градусов
Шина	225/70R16LT
Тип питания	Сеть 220В
Мощность	2,2 кВт
Вес	4950 кг
Тип стрелы	Коленчато-телескопический
Сцепное устройство	Шаровое, с изменяемой высотой дышла
Тормозная система	Инерционная, с ручным тормозом
Аутригеры	4, гидравлический привод
Устройства безопасности	- Взрывозащищенные клапаны: защищают РВД, предотвращают разрыв гидравлической трубки; - Перепускной клапан: может предотвратить высокое давление при подъеме стрелы вверх; - Аварийный клапан спуска: опустит стрелу при возникновении чрезвычайной ситуации или при отключении питания; - Устройство против падения: предотвращает падение платформы; - Двойной обратный клапан и взрывозащищенный клапанный блок; - Кнопка аварийной останов
Рабочий температурный режим	- 25 - + 40 ℃

ТИП ПИТАНИЯ ЕДИНЫЙ:

- AC-электропитание 220В (стандартная версия);
- 24В аккумуляторы;
- дизельный двигатель,
- бензиновый двигатель,
- сеть 380В.

КОМБИНИРОВАННЫЙ, ОПЦИОНАЛЬНО:

- AC+дизельный двигатель;
- AC+бензиновый двигатель,
- AC+аккумуляторы,
- аккумуляторы+дизельный двигатель,
- аккумуляторы +бензиновый двигатель.

ДОПОЛНИТЕЛЬНЫЕ ОПЦИИ:

- вращение поворотного стола на 360 градусов;
- изоляция платформы;
- привод колес;
- дистанционный пульт управления;
- поворот платформы на 80 градусов;
- выбор цвета;
- система автоматического выравнивания аутригеров.

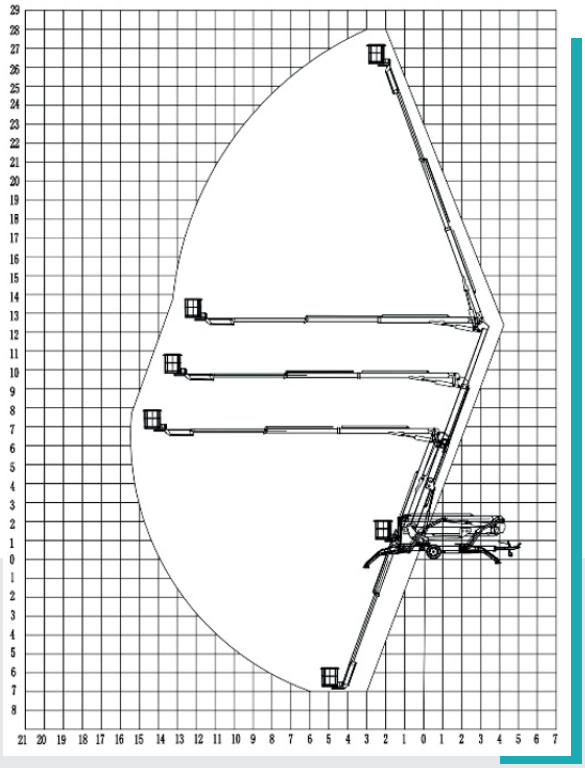

СТАНДАРТНАЯ КОМПЛЕКТАЦИЯ:

- Верхний и нижний пульт управления;
- Пульт управления гидравлическими опорами;
- Двусторонний цилиндр с балансировочным клапаном и аварийным выключателем;
- Система подачи сигнала;
- Датчик угла наклона;
- Концевые выключатели для безопасной работы;
- Гидро и пневмолиния для подключения оборудования;
- Освещение на платформе;
- Розетка 220В на платформе;
- Тип питания: сеть 220В;
- Каска и пояс с ремнем безопасности;
- Набор инструментов;
- Комплект.





ПРИЦЕПНОЙ ПОДЪЁМНИК ИМЕЕТ НЕСКОЛЬКО ПРЕИМУЩЕСТВ ПО СРАВНЕНИЮ С САМОХОДНЫМИ МОДЕЛЯМИ:

Маневренность — компактные размеры обеспечивают высокую манёвренность на ограниченных площадках.

Широкий диапазон высот подъёма — например, коленчато-телескопическая конструкция стрелы позволяет достигать рабочих высот до 28 метров.

Грузоподъёмность — в зависимости от модели подъёмник может поднимать тяжёлые грузы, такие как строительные материалы, оборудование.

Безопасность и устойчивость — прочная конструкция подъёмника обеспечивает высокую устойчивость при работе, есть системы аварийной остановки и спуска, ограничители грузоподъёмности и другие защитные устройства.

Универсальность применения — подъёмник подходит для различных видов работ: строительных, монтажных, ремонтных и т. д.

Легкий вес – по сравнению с самоходными подъемниками аналогичных высот, прицепной подъемник значительно легче, что увеличивает разновидность выполнения работ.

Быстрая окупаемость – при пополнении арендного парка стоит учитывать срок окупаемости подъемника. При соотношении ставок на аренду прицепные подъемники находятся в том же ценовом сегменте, что и самоходные подъемники, при этом закупочная цена подъемника СТА в разы меньше. Стоимость обслуживания и запчастей также на порядок ниже, чем у самоходных.

Возможность выбора источника питания – прицепные подъемники ABSOLUT СТА имеют несколько типов питания (сеть 220В, сеть 380В, АКБ, бензиновый ДВС, дизельный ДВС). Есть возможность установить их как единый способ питания, так и комбинированный.

ОСОБЕННОСТИ И ПРЕИМУЩЕСТВА

- Используем высококачественные тормоза немецкой марки ALKO.
- Используем швейцарский гидронасос постоянного тока марки Bucher.
- Используем японский бензиновый двигатель Honda.
- Используем китайский дизельный двигатель известной марки YSD.
- Используем водонепроницаемые и пыленепроницаемые пульты управления. Подходит для работы на открытом воздухе.
- Водонепроницаемую панель управления можно использовать во время дождя.
- Функция самовыравнивающейся платформы для эффективной и безопасной работы.
- Водонепроницаемый дизельный двигатель, крышка мотора и аккумулятора.
- Специальные отверстия для ежедневного удобного обслуживания.
- Ручной акселератор дизельного двигателя более удобный в эксплуатации.
- Двухходовые цилиндры с балансировочным клапаном и аварийным выключателем снижения. Даже при разрыве гидравлического шланга платформа не упадет, что гарантирует полную безопасность.
- Оснащен переключателем выравнивания корзины, что значительно упрощает регулировку корзины.
- Оснащен торсионным валом с отличной функцией амортизации, что делает его более удобным для перемещения.
- Система сигнализации фильтрации гидравлического масла напоминает о необходимости замены гидравлического масла.
- Система блокировки корзины и стрел предотвращает раскачивание во время транспортировки.
- Прожекторы на платформе для работы.
- Оснащен стоп-сигналами.
- Оснащен проблесковыми маячками на каждом аутригере.
- Корзина с защитой от защемления рук.
- Оснащен ремнями безопасности для защиты оператора.
- Устойчивый роторный двигатель, вращение на 360°.
- Широкий горизонтальный вылет от 5 м до 11,5 м.
- Несколько источников питания на выбор, такие как переменный ток, постоянный ток, переменный и постоянный ток, дизель и бензин.



ABSOLUT

ОСНОВНЫЕ ЭЛЕМЕНТЫ:



Немецкие тормоза марки ALKO



Японский бензиновый двигатель Honda



Умное зарядное устройство



Дистанционный пульт управления



Ускоритель для дизельных и бензиновых двигателей



Система сигнализации фильтрации гидравлического масляного бака



Зарядный разъем



Нижний пульт управления с системой диагностики



Швейцарский гидронасос Bucher



Двухходовой цилиндр с балансировочным клапаном и аварийным выключателем снижения



Точный гидравлический шланг, защищен от утечки масла



Пульт управления аутригерами

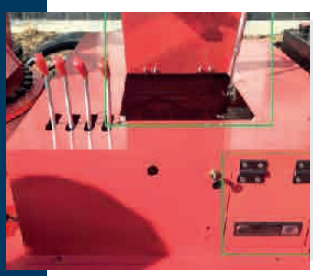

2 окна для удобства обслуживания



Специальная конструкция изогнутого соединения



Поворотная опора на 360° с двигателем с технологией понижения скорости.



Телескопическая стрела для моделей от 14 м до 26 м



Направляющие телескопической стрелы



Прочная корзина с конструкцией, препятствующей защемлению рук



Лестница и дверь платформы



Маленький цилиндр под корзиной для поддержания платформы в горизонтальном положении



Датчик угла наклона, платформа не будет подниматься/опускаться, если наклон больше 4°



Резиновые балансировочные колеса



Подъемная и удерживающая балансировочная цепь (для от 16 м)

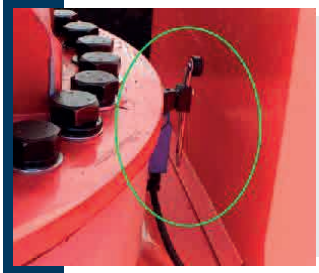

Концевые выключатели для обеспечения безопасности



Предохранительная блокировка стрелы. Предотвращает тряску при буксировке подъемника.



Проблесковые маячки



Полный набор предупреждающих наклеек



СЕРВИС

Сервис является краеугольным камнем выживания предприятий. Благодаря запуску различных качественных услуг мы постоянно совершенствуемся.

Для того, чтобы Ваши подъемники работали так же, как и в первый день, важно своевременно их обслуживать. Своевременное техническое обслуживание продлевает срок службы подъемника, а также позволяет избежать возможных сбоев, обеспечивая лучшую эффективность работы машины.

Наш отдел предпродажного и послепродажного обслуживания отслеживает возможные даты обслуживания Ваших платформ и предоставляет нашим уважаемым клиентам услуги по техническому обслуживанию на месте.

По вопросам сервисного обслуживания техники ABSOLUT можно обращаться на электронную **почту info@arendalulek.ru** либо позвонив **по телефону 8 (800) 707-97-19.**

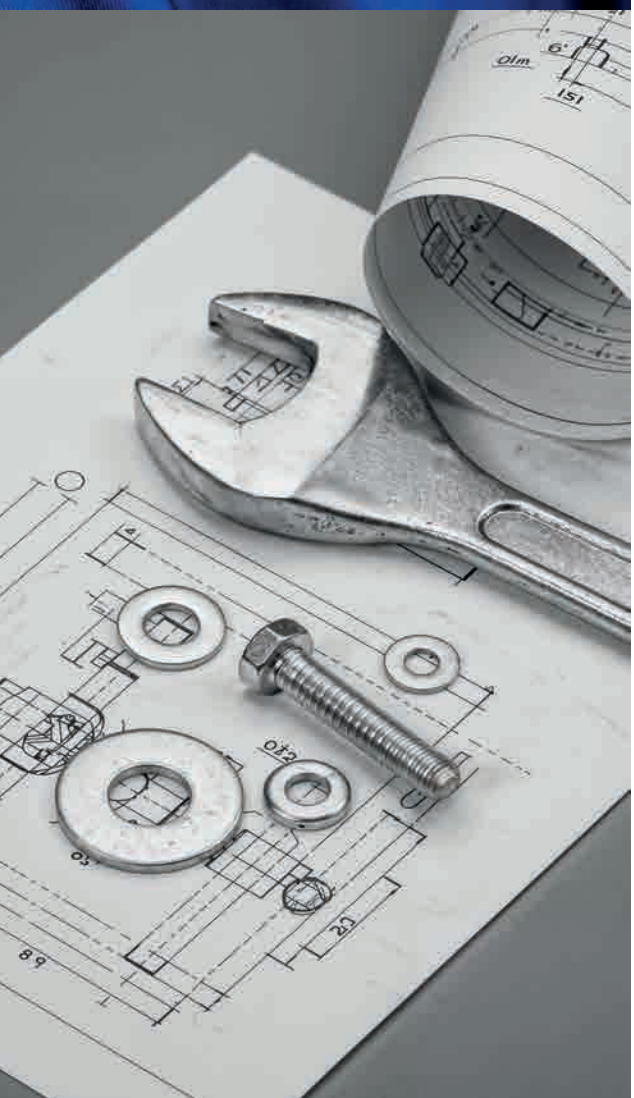

ЗАПАСНЫЕ ЧАСТИ

Способ получения максимальной эффективности от самоходных подъемников заключается в качественном обслуживании и своевременной поставке запасных частей. Мы гордимся тем, что обеспечиваем наших клиентов большим запасом запасных частей.

Используя оригинальные запасные части для обслуживания и ремонта Ваших платформ, мы повышаем ценность их работы и гарантируем, что Ваша машина будет работать так же, как и в первый день в течение долгих лет.
По вопросам наличия и поставки запасных частей к технике ABSOLUT можно обращаться на **электронную почту info@arendalulek.ru** либо позвонив **по телефону 8 (800) 707-97-19.**

Соответствующий персонал нашего отдела обслуживания ответит на Ваш запрос как можно скорее.

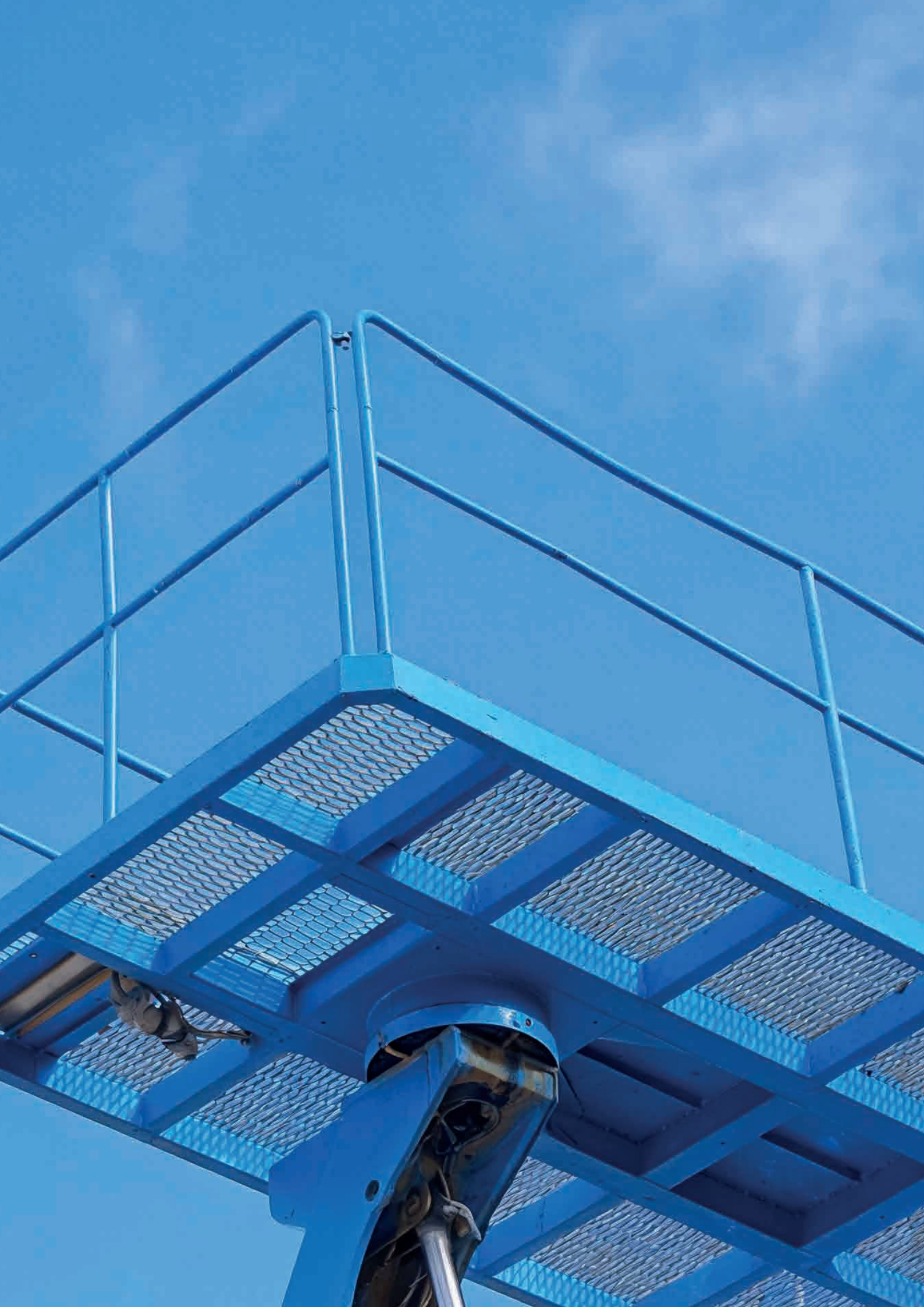

ABSOLUT

ПРИЦЕПНЫЕ ПОДЪЕМНИКИ
ABSOLUT СЕРИИ CTA